BRITANIA

MANUAL DE INSTRUÇÕES

Desumidificador BDE01 Touch BIV



INTRODUÇÃO

Parabéns pela escolha de mais um produto de nossa linha.
Para garantir o melhor desempenho de seu produto e não invalidar a garantia, o usuário deve ler atentamente as instruções a seguir. Recomenda-se não jogar fora este Manual de Instruções. Ele deve ser guardado para eventuais consultas.
Devido aos avanços tecnológicos e ao sistema de produção por lotes, poderão existir pequenas divergências entre o aparelho e alguma ilustração ou descrição de funcionamento de algum recurso deste Manual. Tal fato, porém, não prejudica o entendimento por parte do usuário.

CUIDADOS

A Fabricante garante o bom funcionamento deste aparelho. Porém, é necessário que sua utilização seja adequada para que o usuário desfrute do máximo que o aparelho pode proporcionar sem prejudicar a saúde do usuário.
Os cuidados descritos a seguir e devem ser obedecidos.

INSTRUÇÕES AO USUÁRIO

Muitos dos “problemas” que acometem os produtos eletrônicos têm como causa, não somente a desinformação em relação ao aparelho, mas uma conexão equivocada por parte do usuário. Existe uma grande probabilidade de o usuário resolver eventuais contratempos de operação ou funcionamento insatisfatório do aparelho apenas consultando o Manual de Instruções. Antes de submeter o aparelho a um posto de Assistência Técnica Autorizada, o usuário deve ler atentamente o Manual de Instrução.



O sinal em forma de raio é destinado a alertar o usuário para a presença de tensões perigosas no interior do aparelho. Tocar componentes internos poderá resultar em choque elétrico.



O ponto de exclamação é destinado a alertar o usuário para a existência de instruções importantes de uso. Para reduzir o risco de choque elétrico ou incêndio, não abrir o aparelho.



“Cuidado, superfície quente”.



Aviso: situações que podem prejudicar você ou terceiros.



Atenção: situações que podem danificar seu aparelho ou outro equipamento.



Nota: notas, dicas de uso ou informações adicionais.



Dica: Conselhos para utilização e melhor funcionamento.

APARELHO DESTINADO AO USO DOMÉSTICO

PRECAUÇÕES QUANTO À SEGURANÇA

• Não utilizar aparelhos que apresentem algum tipo de dano no cordão elétrico, no plugue ou em outros componentes. Para substituir qualquer peça danificada, procurar a Assistência Técnica Autorizada, a fim de evitar riscos.
• Ler as instruções de operação cuidadosamente antes de operar o aparelho.
• Guardar estas instruções, incluindo a garantia, a nota fiscal e, se possível, a caixa com os itens internos de embalagem.
• Este aparelho é destinado para uso doméstico e não comercial.
• Não utilizá-lo ao ar livre.
• Este aparelho não foi projetado para ser utilizado por pessoas (incluindo crianças) com capacidades físicas, sensoriais ou mentais reduzidas, ou falta de experiência e conhecimentos, exceto se forem supervisionadas ou instruídas por uma pessoa responsável pela sua segurança.
• As crianças deverão ser supervisionadas, para assegurar de que não brinquem com o aparelho.
• Jamais utilize o aparelho sem o protetor de roupas.
• Nunca deixe o produto funcionado sem supervisão.
• Mantê-lo longe de fontes de calor, umidade (nunca colocá-lo dentro de qualquer tipo de líquido) e extremidades afiadas.
• Nunca deixe o aparelho exposto diretamente a luz solar, podendo danificar o produto.
• Para limpeza do aparelho, nunca utilize álcool, produtos ácidos ou abrasivos, esponjas de aço ou solventes.
• O aparelho é compacto, leve e funciona em alta rotação. Por isso é extremamente importante que, para a segurança do usuário e aumento da vida útil do produto, sejam rigorosamente observadas as recomendações contidas neste manual.
• Ao limpar ou guardar, desligar o aparelho e sempre retirar o plugue da tomada. (puxar pelo plugue e nunca pelo cordão elétrico).
• Jamais colocar animais de estimação ou outros seres vivos dentro do aparelho.
• Para proteger crianças dos perigos apresentados por equipamentos elétricos, certificar-se de que o cabo e o aparelho estejam fora de seu alcance.
• Verificar o aparelho e o cabo regularmente com relação a danos. Se o aparelho estiver danificado, não utilizá-lo.
• Não tentar consertar o aparelho por conta própria. Sempre entrar em contato com uma Assistência Técnica Autorizada.
• Para evitar uma sobrecarga dos circuitos elétricos, não utilizar nenhum outro eletrodoméstico de alta potência no mesmo circuito que este.
• Não utilize o aparelho com os pés descalços, evitando riscos de choques elétricos.
• Se o uso de uma extensão elétrica for absolutamente necessário, certifique-se de que a extensão suporte uma corrente de 10A ou mais (verifique a especificação da extensão ou cordão elétrico), ou que tenha seção mínima de 1.00mm².
• Extensões elétricas ou cordões elétricos inapropriados tendem a se sobreaquecer, podendo trazer riscos ao usuário.
• Deve-se tomar cuidado também para que ninguém tropece no cordão elétrico, desligando-o da tomada ou derrubando-o.
• Não deve ser utilizado sobre tapetes ou objetos que possam obstruir a passagem de ar.
• Não utilize para centrífugar outros objetos

como sapatos, tênis, bonés, chapéus, objetos metálicos, argolas de cortinas, bichos de pelúcia.

• O aparelho não deve ser operado por meio de um temporizador externo ou sistema de controle remoto separado.

• Antes de usar o aparelho, certificar-se de que a tensão da sua tomada elétrica corresponde à indicada na etiqueta do aparelho. Sempre utilizar uma tomada elétrica com a mesma tensão.

• Não utilizar adaptadores e benjamins, sempre ligar o produto direto a uma tomada com o padrão NBR5410 que esteja dimensionada para o produto em questão (circuito elétrico), instalada por um eletricista habilitado.

• Se o cordão de alimentação está danificado, ele deve ser substituído pelo fabricante ou agente autorizado ou pessoa qualificada, a fim de evitar riscos.



Qualquer serviço de manutenção ou de reparos só deverá ser efetuado por um técnico credenciado. Não tentar consertar o produto por conta própria.

COMPONENTES

01. Reservatório de água
02. Boia do reservatório
03. Corpo do aparelho
04. Saída de ar seco
05. Botão de acionamento ⏻
06. Botão de acionamento da luz
07. Entrada de ar úmido
08. Entrada da fonte de energia
09. Fonte de energia

Este aparelho é leve e prático, ideal para armários e ambientes pequenos mal ventilados, capaz de remover 300ml de umidade por dia, dependendo das condições do ambiente.

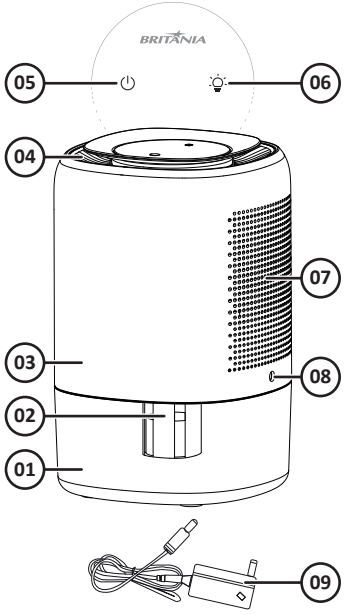

OPERAÇÃO

1. Posicione o aparelho em local firme e plano.

2. Conecte a fonte de energia na tomada e depois o conector da fonte na entrada da fonte de energia no aparelho.

3. Toque no botão ⏻ para ligar o aparelho. A luz ligará também alternando suavemente entre diversas cores.

4. Toque em para fixar a cor atual. Caso queira desligar a luz, toque novamente em .

5. Para desligar o aparelho, toque em ⏻. Desconecte a fonte da tomada e o plugue da fonte do aparelho.

6. Para esvaziar o reservatório de água, puxe o corpo do aparelho para cima para desencaixar. Puxe a tampa do reservatório para cima, descarte a água, recoloque a tampa no reservatório até seu completo encaixe e então encaixe o corpo do aparelho sobre o reservatório.

• O aparelho não liga se o reservatório estiver cheio até sua capacidade máxima para evitar transbordamento.

INSTRUÇÕES ADICIONAIS

• A performance do aparelho está relacionada com as condições do ambiente.

• Não bloqueie a entrada e a saída de ar.

• Não remova o reservatório de água com o aparelho ligado.

• Não mova o aparelho ligado enquanto estiver conectado na tomada.

• Não mova o aparelho contendo água no reservatório nem o incline para evitar vazamento.

• Não conecte o plugue e a fonte com as mãos molhadas para evitar acidentes.

• Caso não utilize o aparelho, guarde-o com o reservatório vazio em local seco e ventilado.

LIMPEZA

⚠ Antes da limpeza, desconecte o plugue da fonte de energia.

• Não utilize solventes ou materiais abrasivos (saponáceo, pasta, esponja de aço ou escova) na limpeza do aparelho para evitar danos.

• Não mergulhe o corpo do aparelho na água ou em outros líquidos.

• Lave periodicamente o interior do reservatório de água para evitar acúmulo de resíduos.

• Limpe o exterior do aparelho apenas com pano seco ou levemente úmido. Limpe periodicamente a entrada e saída de ar para evitar acúmulo de sujeira e perda de eficiência.

PROBLEMAS E SOLUÇÕES

O aparelho não liga.
• Verifique se o aparelho está conectado a uma tomada energizada.
• Verifique o fechamento da tampa do reservatório de água. O aparelho só liga com a tampa corretamente fechada.
• Esvazie o reservatório de água. Caso ele esteja cheio até sua capacidade máxima, a boia impede o acionamento do aparelho para evitar transbordamento.

O aparelho vibra intensamente.
• Posicione o aparelho sobre uma superfície plana e horizontal.

A água está transbordando do reservatório.
• Verifique se a boia está instalada no reservatório e funcionando corretamente.

CERTIFICADO DE GARANTIA

A Fabricante solicita ao consumidor a leitura prévia do Manual de Instruções para a melhor utilização do produto. A Fabricante garante seus produtos contra defeitos de fabricação durante o período estabelecido, contados a partir da data de entrega do produto expresso na nota fiscal de compra. Conforme modelo a seguir:

ELETROPORTÁTEIS	
Garantia legal*	3 Meses
Garantia adicional	9 Meses
Garantia total**	12 Meses

*A garantia legal é de 3 meses e tem seu início na data de aquisição do produto.
**A garantia total é a soma da garantia legal mais a garantia adicional.

• Os controles remotos terão garantia legal de 3 meses, mais 3 meses de garantia adicional, totalizando 6 meses.
• Os acessórios terão somente garantia legal de 3 meses.
• A Fabricante prestará serviços de Assistência Técnica, tantos os gratuitos quanto os remunerados, somente nas localidades onde mantiver Postos Autorizados.

Para que você exerça a garantia constante neste certificado, será necessário informar alguns de seus dados pessoais, como por exemplo: nome, CPF, endereço e telefone às nossas Assistências Técnicas, a fim de que seja aberta ordem de serviço. Em cumprimento à Lei Geral de Proteção de Dados, a fabricante informa que estes dados poderão ser compartilhados com nossos prestadores de serviço, somente quando necessário para a conclusão do atendimento em garantia.

• Em locais onde não haja Postos Autorizados, o produto deverá ser transportado, por conta e risco do consumidor. A relação de Postos Autorizados está disponível através do site www.britania.com.br ou através do SAC (47) 3431-0300. Se o consumidor vier a transferir a propriedade deste produto, a garantia ficará automaticamente transferida, respeitando o prazo de validade, contado a partir da primeira aquisição. Produtos que necessitam de serviço de instalação terão despesas e responsabilidades por conta do consumidor. O compromisso de garantia cessará caso:

• O produto seja examinado, adulterado ou consertado fora de Assistência Técnica Autorizada.
• Ocorra a utilização de peça ou componente não original.
• O produto seja ligado em tensão diferente daquela para qual foi projetado.
• O defeito seja decorrente de uso inadequado ou negligência do consumidor em relação às instruções do manual.
• Danos sejam causados por ação de agentes da natureza (enchentes, maresia, raios, etc.).
• O produto seja utilizado para fins não domésticos.
• Não sejam seguidas as recomendações de conservação, conforme manual.
• Ausência ou adulteração do número de série.

BRITÂNIA ELETRODOMÉSTICOS S.A.
Rua Hans Dieter Schmidt, 3303 Bloco 3
Zona Industrial Norte - Joinville/SC - CEP 89219-504
Inscr. Est. 24.784.565-8 - CNPJ 76.492.701/0014-71
FABRICADO NA CHINA

Para ter acesso ao manual digital (em PDF), acesse o QR Code, ou entre em contato com o nosso SAC em horário comercial.

ATENDIMENTO AO CONSUMIDOR BRITÂNIA (47) 3431-0300
www.britania.com.br

09/26 6416-00-05 065503023 741995 Rev.1